УТВЕРЖДАЮ
Генеральный директор
ООО «Пасифик Трейд и Сервис»

_____ Недосекин А.С.
_____ 20 21 г.

ШКАФ ЛАБОРАТОРНЫЙ ХИМИЧЕСКИЙ ВЫТЯЖНОЙ

по ТУ 32.50.30-004-48837523-2020

Руководство по эксплуатации

ПТИС.942849.001 РЭ

г. Владивосток

Информация получена с официального сайта федеральной службы по надзору в сфере здравоохранения www.roszdravnadzor.ru

Регистрация МИ в Росздравнадзоре
www.nevacert.ru | info@nevacert.ru

СОДЕРЖАНИЕ

1 КЛАССИФИКАЦИЯ МЕДИЦИНСКОГО ИЗДЕЛИЯ 4
2 ОПИСАНИЕ И РАБОТА 5
2.1 Назначение и условия применения 5
2.2 Принцип действия и конструкция 5
2.3 Потенциальные потребители 10
2.4 Показания к применению 10
2.5 Противопоказания 10
2.6 Побочные эффекты 10
2.7 Меры предосторожностей 10
2.8 Расшифровка символов 11
2.9 Требования электромагнитной совместимости 12
3 ТЕХНИЧЕСКИЕ ТРЕБОВАНИЯ 13
3.1 Основные параметры и характеристики 13
3.2 Требования к сырью, материалам и покупным изделиям 15
3.3 Требования к надежности 20
3.4 Комплектность 20
3.5 Маркировка 20
3.6 Упаковка 21
4 ТРЕБОВАНИЯ БЕЗОПАСНОСТИ 22
5 ИСПОЛЬЗОВАНИЕ ПО НАЗНАЧЕНИЮ 23
5.1 Эксплуатационные ограничения 23
5.2 Подготовка к эксплуатации 23
5.3 Порядок работы с изделием 24
6 ВОЗМОЖНЫЕ НЕИСПРАВНОСТИ И СПОСОБЫ ИХ УСТРАНЕНИЯ 25
7 ТЕХНИЧЕСКОЕ ОБСЛУЖИВАНИЕ И РЕМОНТ 26
7.1 Техническое обслуживание 26
7.2 Уход и дезинфекция 26
7.3 Ремонт 26
8 УКАЗАНИЯ ПО ЭКСПЛУАТАЦИИ 28
9 ТРАНСПОРТИРОВАНИЕ И ХРАНЕНИЕ 29
10 ТРЕБОВАНИЯ УТИЛИЗАЦИИ И ОХРАНЫ ОКРУЖАЮЩЕЙ СРЕДЫ 30
11 СВИДЕТЕЛЬСТВО О ПРИЁМКЕ 31
12 СВИДЕТЕЛЬСТВО ОБ УПАКОВЫВАНИИ 32
13 СВЕДЕНИЯ О РЕКЛАМАЦИЯХ 33
14 ГАРАНТИИ ИЗГОТОВИТЕЛЯ 34
ФОРМА ГАРАНТИЙНОГО ТАЛОНА 35
ПРИЛОЖЕНИЕ А. ССЫЛОЧНЫЕ НОРМАТИВНЫЕ ДОКУМЕНТЫ 36

Информация получена с официального сайта Федеральной службы по надзору в сфере здравоохранения www.roszdravnadzor.ru

Регистрация МИ в Росздравнадзоре
www.nevacert.ru | info@nevacert.ru

Настоящее Руководство по эксплуатации распространяется на Шкаф лабораторный химический вытяжной (далее – Шкаф) и представляет собой объединенный с паспортом документ, содержащий сведения о назначении, конструкции, принципе действия и характеристиках шкафа, необходимые для правильной эксплуатации, транспортирования, хранения, обслуживания и утилизации, а также сведения, удостоверяющие гарантии изготовителя.

⚠Информация, важная для безопасного применения шкафа отмечена предупредительным треугольником с восклицательным знаком. Этим указаниям следует уделять особое внимание.

⚠К эксплуатации допускается медицинский персонал, детально изучивший настоящее Руководство по эксплуатации.

⚠**ВНИМАНИЕ! Модификация изделия не допускается!**

⚠Ремонт изделия может осуществляться только квалифицированным специально обученным персоналом сервисных центров.

По всем вопросам, касающимся использования шкафа, необходимо обращаться к изготовителю:

ООО «ПАСИФИК ТРЕЙД И СЕРВИС», 690091, Приморский край, Г.О. Владивостокский, г. Владивосток, улица Алеутская, дом 8В, этаж 3, офис 301

Тел.: +7 423-224-2758; +7 423-224-2759

E-mail: office@ptslab.ru

Информация получена с официального сайта федеральной службы по надзору в сфере здравоохранения www.roszdravnadzor.ru

Регистрация МИ в Росздравнадзоре
www.nevacert.ru | info@nevacert.ru

1 КЛАССИФИКАЦИЯ МЕДИЦИНСКОГО ИЗДЕЛИЯ

В зависимости от потенциального риска применения шкаф относится к классу 1 (согласно приказу министерства здравоохранения Российской Федерации №4н от 06.06.2012).

В зависимости от устойчивости к климатическим воздействиям шкаф относится к виду УХЛ 4.2 по ГОСТ 15150, для работы в следующих условиях:

– температура воздуха от плюс 10 до плюс 35 °С;

– относительная влажность до 80% при 25 °С;

– атмосферное давление от 86,6 до 106,7 кПа. (от 650 до 800 мм рт. ст.).

В зависимости от воспринимаемых механических воздействий при эксплуатации шкаф относится к группе 1 по ГОСТ Р 50444.

В зависимости от возможных последствий отказа в процессе эксплуатации шкаф относится к классу Г по ГОСТ Р 50444.

Шкаф изготавливается для работы от сети питания переменного тока напряжением (220±22) В, частотой 50 Гц.

По требованиям безопасности шкаф соответствует ГОСТ Р 50444, ГОСТ 12.2.091, ГОСТ Р МЭК 62366.

Степень защиты от проникновения влаги и твердых частиц – IP20.

Перечень документов, на которые даны ссылки в настоящем документе, приведен в приложении А.

Настоящее руководство разработано в соответствие с требованиями ГОСТ Р 2.106, ГОСТ Р 2.601, ГОСТ Р 2.610.

Информация получена с официального сайта Федеральной службы по надзору в сфере здравоохранения www.roszdravnadzor.ru

Регистрация МИ в Росздравнадзоре
www.nevacert.ru | info@nevacert.ru

2 ОПИСАНИЕ И РАБОТА

2.1 Назначение и условия применения

Шкаф предназначен для работы в медицинских лабораториях лечебно-профилактических учреждений широкого профиля для удаления легковоспламеняющихся, токсичных, едких и иных нежелательных испарений из рабочей области посредством их вытяжки в вентиляционную шахту в процессе проведения химико-аналитических исследований материалов.

Сфера применения: при проведении медико-биологических и химико-аналитических исследований в медицине в условиях лечебно-профилактических учреждений и в медицинских лабораториях.

2.2 Принцип действия и конструкция

Шкаф представляет собой закрытую камеру с вытяжной вентиляцией, который используется для проведения медико-биологических исследований. Освещение внутри шкафа обеспечивается лампой под защитным стеклом. Нижние опоры легко регулируются по высоте для придания устойчивости.

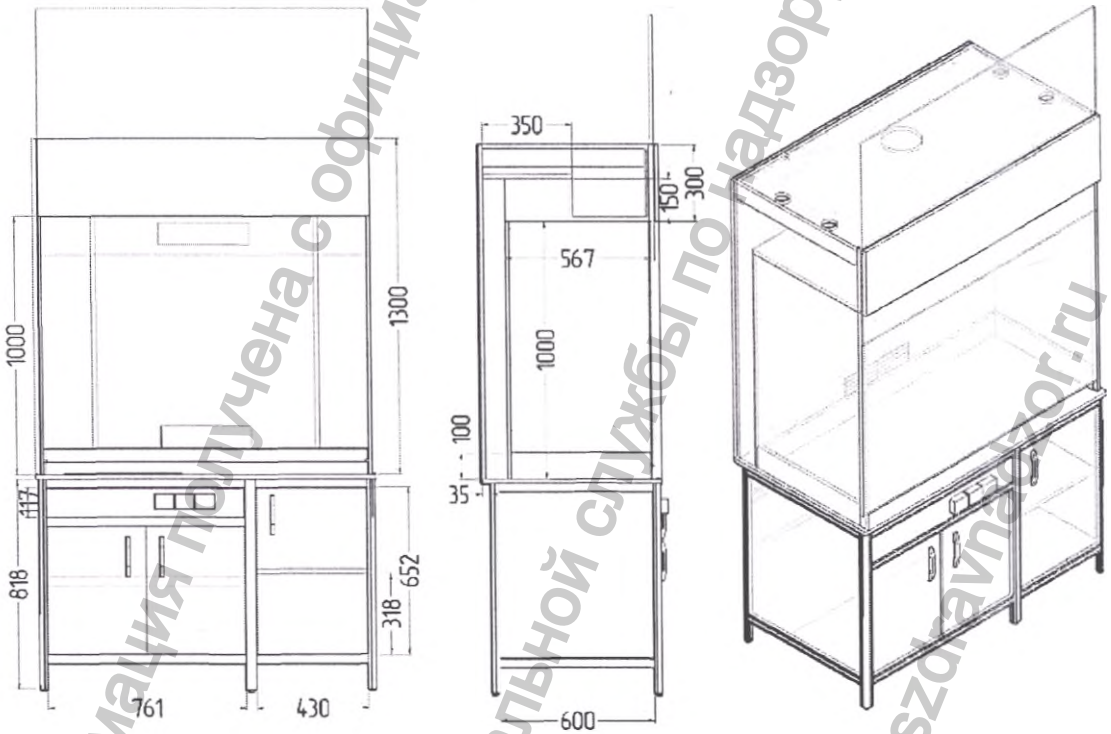

Рисунок 1 - Шкаф лабораторный химический вытяжной (Арт. ВШ-001)

Информация получена с официального сайта федеральной службы по надзору в сфере здравоохранения www.roszdravnadzor.ru

Регистрация МИ в Росздравнадзоре
www.nevacert.ru | info@nevacert.ru

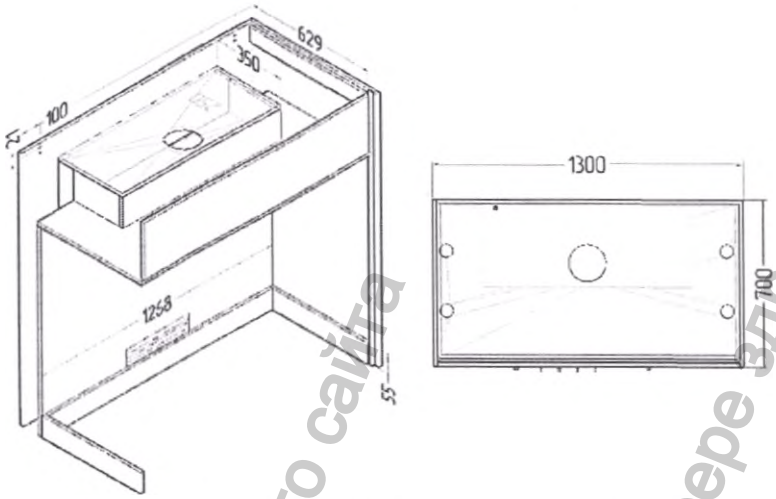

Рисунок 2 – Вытяжная камера (верхняя часть)
шкафа лабораторного химического вытяжного (Арт. ВШ-001)

Таблица 1 - Размеры шкафа лабораторного химического вытяжного (Арт. ВШ-001)

	Ширина шкафа	Глубина шкафа	Максимальная высота шкафа (с учетом поднятого экрана и выкрученных опор)	Минимальная высота шкафа (с опущенным экраном)	Полка 1 шт.	
					Ширина	Глубина
Размеры, мм	1300	700	2480	2150	450	610

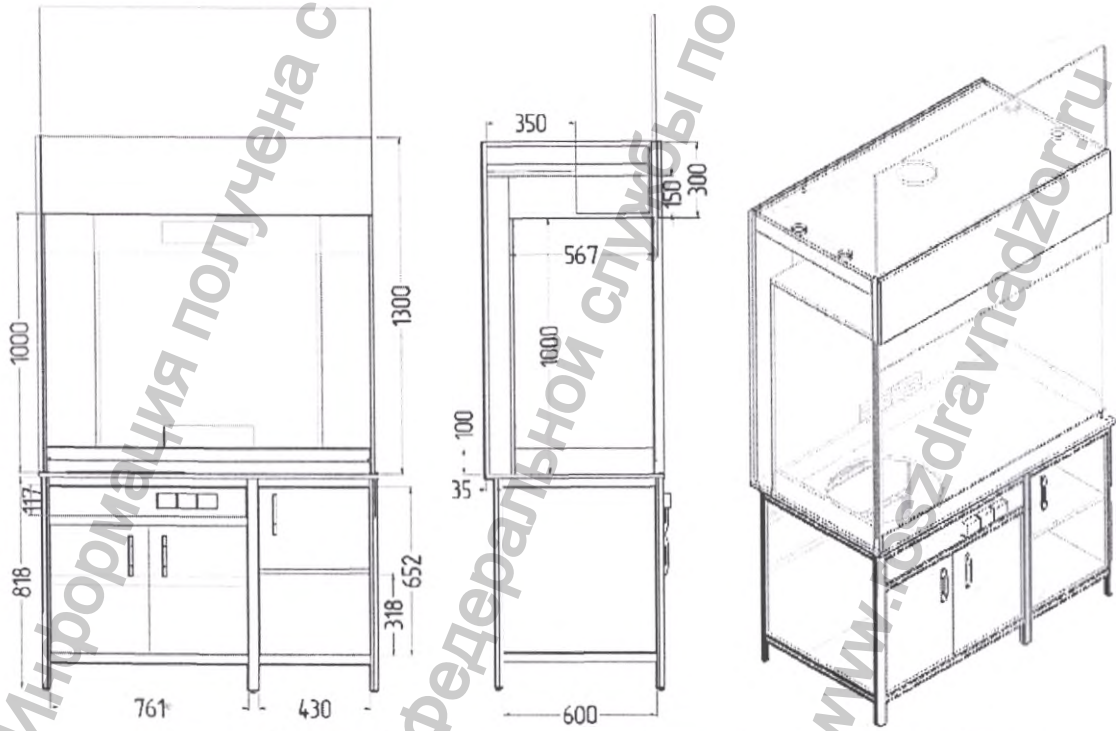

Рисунок 3 - Шкаф лабораторный химический вытяжной с мойкой
и бактерицидной лампой (Арт. ВШ-002)

Информация получена с официального сайта федеральной службы по надзору в сфере здравоохранения www.roszdravnadzor.ru

Регистрация МИ в Росздравнадзоре
www.nevacert.ru | info@nevacert.ru

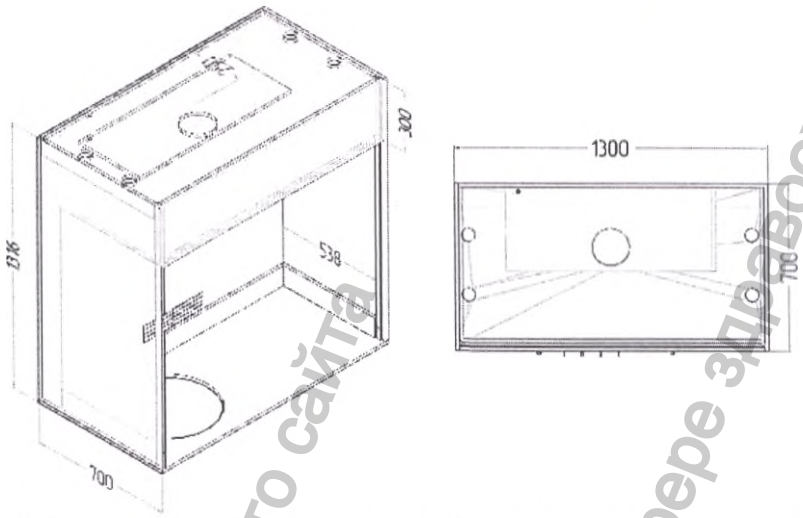

Рисунок 4 – Вытяжная камера (верхняя часть) шкафа лабораторного химического вытяжного с мойкой и бактерицидной лампой (Арт. ВШ-002)

Таблица 2 - Размеры шкафа лабораторного химического вытяжного с мойкой и бактерицидной лампой (Арт. ВШ-002)

	Ширина шкафа	Глубина шкафа	Максимальная высота шкафа (с учетом поднятого экрана и выкрученных опор)	Минимальная высота шкафа (с опущенным экраном)	Полка 1 шт.	
					Ширина	Глубина
Размеры, мм	1300	700	2480	2150	450	610

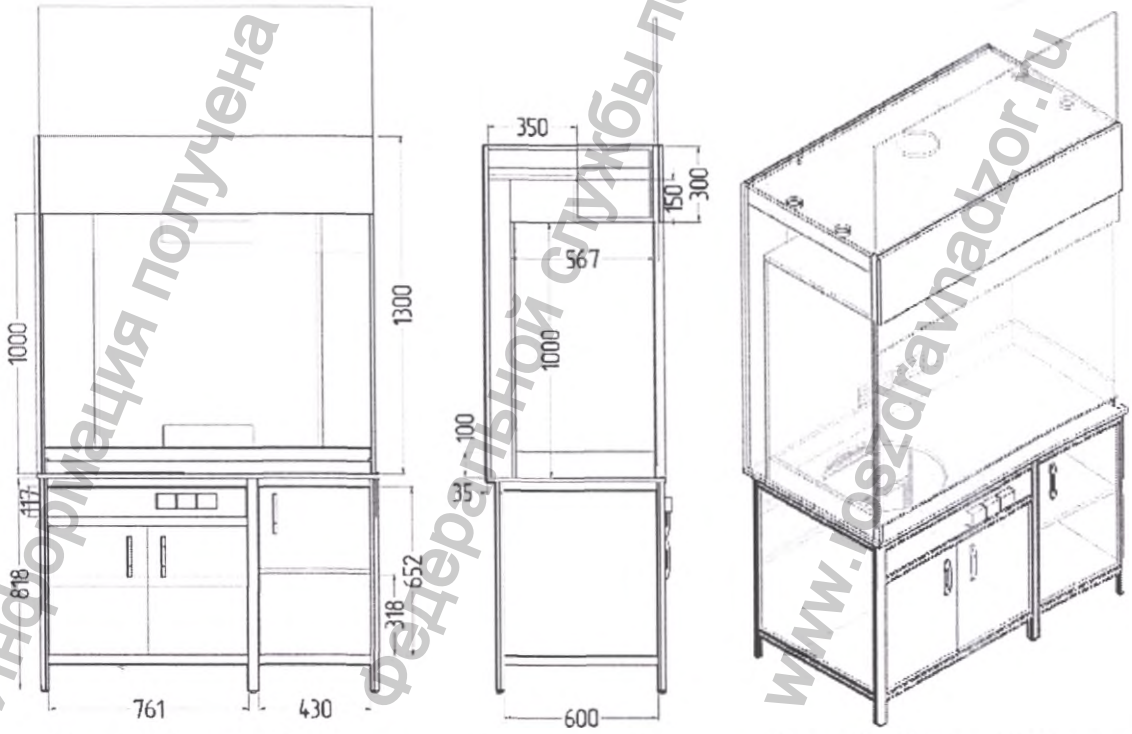

Рисунок 5 - Шкаф лабораторный химический вытяжной с мойкой (Арт. ВШ-003)

Информация получена с официального сайта федеральной службы по надзору в сфере здравоохранения www.roszdravnadzor.ru

Регистрация МИ в Росздравнадзоре
www.nevacert.ru | info@nevacert.ru

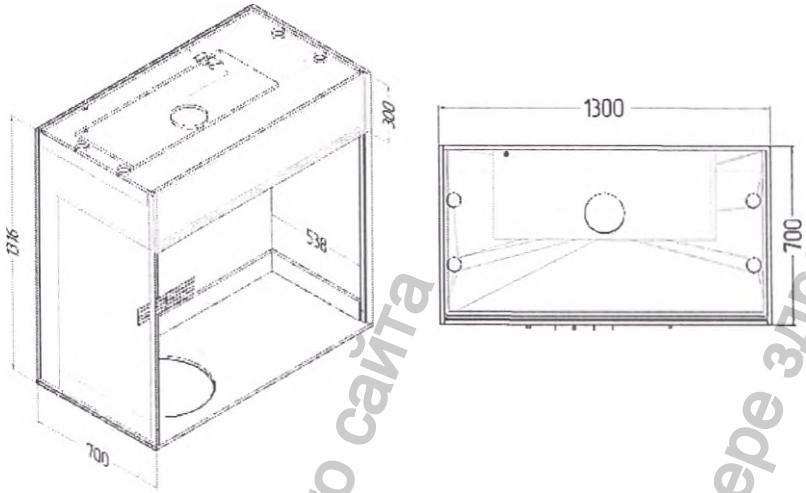

Рисунок 6 - Вытяжная камера (верхняя часть) шкафа лабораторного химического вытяжного с мойкой (Арт. ВШ-003)

Таблица 3 - Размеры шкафа лабораторного химического вытяжного с мойкой (Арт. ВШ-003)

	Ширина шкафа	Глубина шкафа	Максимальная высота шкафа (с учетом поднятого экрана и выкрученных опор)	Минимальная высота шкафа (с опущенным экраном)	Полка 1 шт.	
					Ширина	Глубина
Размеры, мм	1300	700	2480	2150	450	610

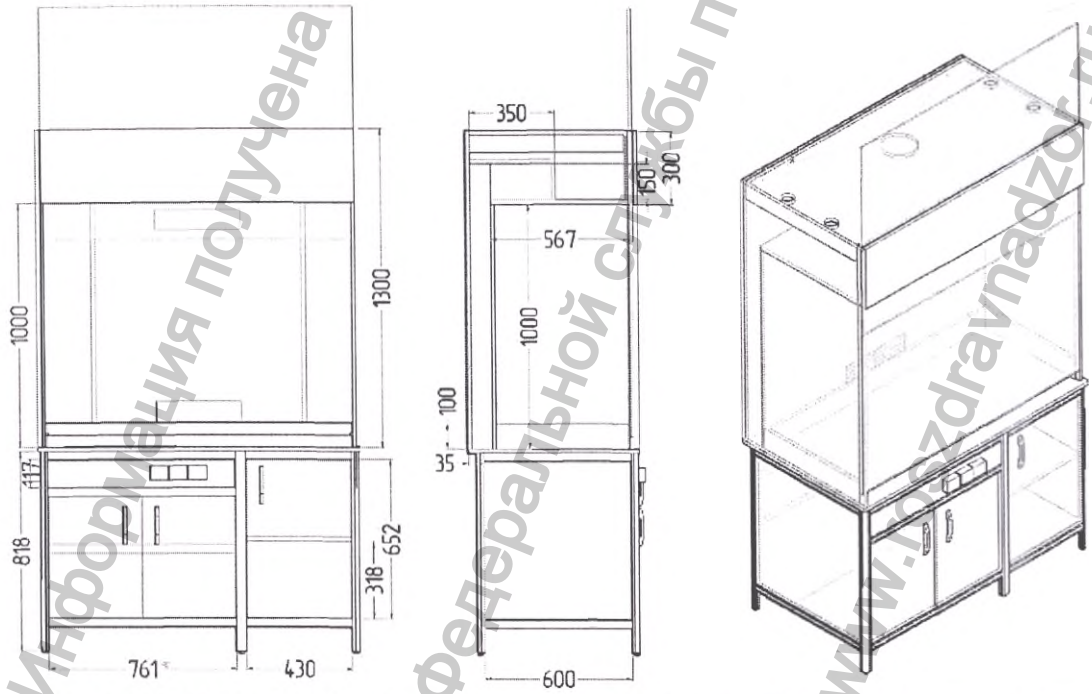

Рисунок 7 - Шкаф лабораторный химический вытяжной с бактерицидной лампой (Арт. ВШ-004)

Информация получена с официального сайта федеральной службы по надзору в сфере здравоохранения www.roszdravnadzor.ru

Регистрация МИ в Росздравнадзоре
www.nevacert.ru | info@nevacert.ru

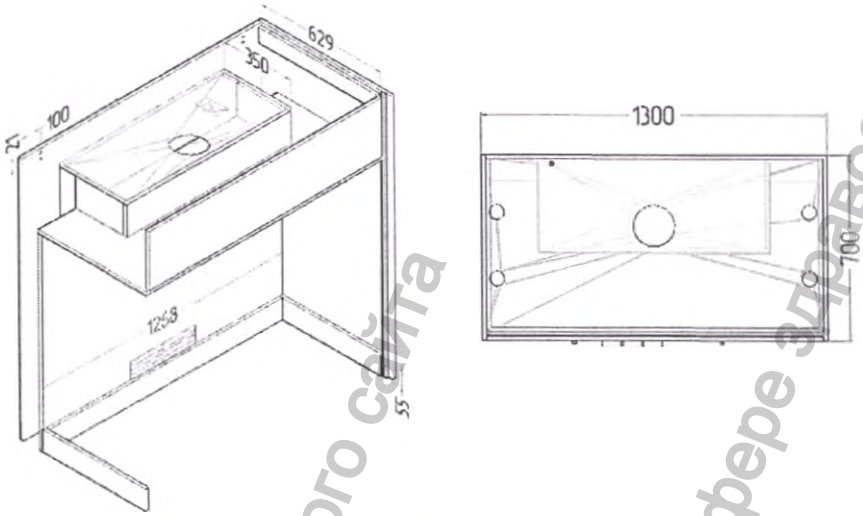

Рисунок 8 - Вытяжная камера (верхняя часть) шкафа лабораторного химического вытяжного с бактерицидной лампой (Арт. ВШ-004)

Таблица 4 - Размеры шкафа лабораторного химического вытяжного с бактерицидной лампой (Арт. ВШ-004)

	Ширина шкафа	Глубина шкафа	Максимальная высота шкафа (с учетом поднятого экрана и выкрученных опор)	Минимальная высота шкафа (с опущенным экраном)	Полка 1 шт.	
					Ширина	Глубина
Размеры, мм	1300	700	2480	2150	450	610

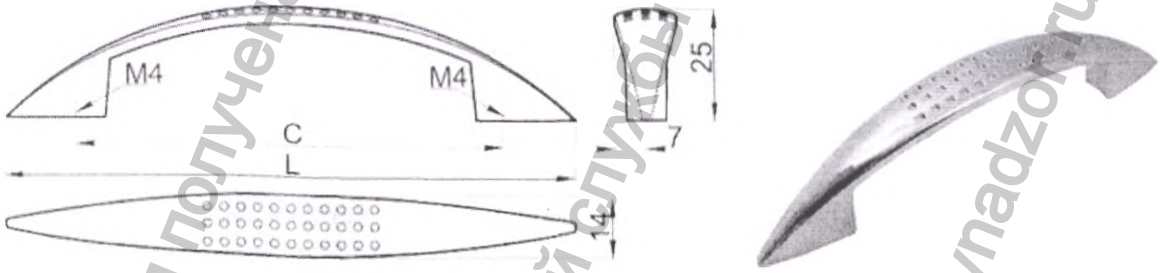

Рисунок 9 – Ручка дверная

Таблица 5 – Размеры ручки дверной

	Общая длина (L)	Длина (C)
Размеры, мм	125	96

Информация получена официального сайта федеральной службы по надзору в сфере здравоохранения www.roszdravnadzor.ru

Регистрация МИ в Росздравнадзоре
www.nevacert.ru | info@nevacert.ru

2.3 Потенциальные потребители

Медицинский персонал (оператор и другие сотрудники), осуществляющий медико-биологические и химико-аналитическое исследования материалов, в пределах ЛПУ и медицинских лабораторий.

2.4 Показания к применению

- для работы в лабораториях с химическими веществами;
- проведение медико-биологических и химико-аналитических исследований материалов;
- защита персонала (оператора и других сотрудников) лабораторий при проведении медико-биологических и химико-аналитических манипуляций;
- удаление легковоспламеняющихся, токсичных, едких и иных нежелательных испарений из рабочей области.

2.5 Противопоказания

Отсутствуют при соблюдении требований руководства по эксплуатации.

2.6 Побочные эффекты

Побочные эффекты не наблюдаются при соблюдении требований настоящего руководства по эксплуатации, показаний и противопоказаний.

2.7 Меры предосторожностей

⚠ **Внимание!**

- Используйте шкаф только в соответствии с данным руководством.
- Персонал допускается к работе со шкафом только после детального изучения настоящего руководства по эксплуатации и прохождения вводного инструктажа о соблюдении мер безопасности.
- В случае нарушения правил эксплуатации шкафа, установленных изготовителем, может ухудшаться защита, примененная в данном изделии.
- При подключении шкафа к сети электропитания удостоверьтесь, что сеть электропитания имеет ЗАЗЕМЛЕНИЕ.
- Запрещается эксплуатация шкафа с неисправной вентиляцией.
- Запрещается самостоятельное изготовление и замена составных частей шкафа.
- Обнаруженные во время осмотра неполадки должны быть немедленно устранены, а если это невозможно, то эксплуатация шкафа должна быть прекращена.
- При работе со шкафом персонал должен использовать индивидуальные средства защиты (перчатки).
- Уход за шкафом осуществлять в соответствии с данным руководством.
- Не допускается применять соду, порошки, пасты и другие абразивные материалы, не предназначенные для ухода за шкафом.

Информация получена с официального сайта Федеральной службы по надзору в сфере здравоохранения www.roszdravnadzor.ru

Регистрация МИ в Росздравнадзоре
www.nevacert.ru | info@nevacert.ru

- Не следует ставить на поверхность шкафа горячие предметы без теплоизоляционной прокладки.
- Запрещается использовать вытяжной шкаф для хранения химических веществ и реагентов.
- Не допускается ударов жесткими предметами.
- Запрещается вешать и раскладывать для просушки одежду и другие предметы.

2.8 Расшифровка символов

Символ	Обозначение	Место нанесения маркировки
	Перед использованием прочтите Руководство по эксплуатации и следуйте его указаниям	Шкаф
	Наименование и адрес производителя	Упаковка/ Шкаф
	Дата изготовления	Шкаф
SN	Серийный (заводской) номер	Упаковка/ Шкаф
	Запрещено выбрасывать. Требуется специальная утилизация	Шкаф
	Внимание, опасность	Шкаф (розетки)
	Беречь от влаги	Упаковка
	Верх	Упаковка

Информация получена с официального сайта Федеральной службы по надзору в сфере здравоохранения www.roszdravnadzor.ru

Регистрация МИ в Росздравнадзоре
www.nevacert.ru | info@nevacert.ru

2.9 Требования электромагнитной совместимости

Шкаф разработан и изготовлен в соответствии с действующими национальными стандартами, с целью обеспечить приемлемый уровень радиопомех, а также соответствующий уровень помехоустойчивости. Шкаф относится к профессиональным изделиям, соответствует ГОСТ Р МЭК 61326-1, для группы 1 класса Б по ГОСТ Р 51318.11:

Класс Б - устройства, предназначенные для использования в помещениях для бытовых целей, а также в помещениях, непосредственно подключенных к низковольтным распределительным электрическим сетям (электрическим сетям общего назначения).

Группа 1 – устройства, в которых намеренно создается и/или используется кондуктивно связанная высокочастотная энергия, необходимая для функционирования самих устройств.

Потребителю рекомендуется провести оценку электромагнитной обстановки перед началом работы со шкафом. Шкаф может быть чувствителен к электромагнитным помехам во время работы, что может повлиять на результат или привести к сбою операции. Во время работы избегайте использования приборов, генерирующих электромагнитные поля, таких как электродрель, мобильный телефон, домофон и т.д., содержите вдали от сильных электромагнитных полей.

Примечание - Потребитель несет ответственность за поддержание электромагнитной обстановки для оборудования, обеспечивающей совместимость, при которой оборудование должно функционировать в соответствии с его назначением.

Информация получена с официального сайта федеральной службы по надзору в сфере здравоохранения www.roszdravnadzor.ru

Регистрация МИ в Росздравнадзоре
www.nevacert.ru | info@nevacert.ru

3 ТЕХНИЧЕСКИЕ ТРЕБОВАНИЯ

3.1 Основные параметры и характеристики

3.1.1 Шкаф соответствует требованиям ГОСТ Р 50444, технических условий и комплекту конструкторской документации ПТИС.942849.001, утвержденной в установленном порядке.

3.1.2 Основные габаритные размеры и масса частей шкафа соответствуют таблице 6. Габаритные размеры указаны с регулируемыми опорами во вкрученном состоянии. Предельное отклонение габаритных размеров шкафа не превышает ± 4 мм.

Таблица 6 – Массогабаритные размеры шкафа

№	Наименование	Обозначение документа	Габаритные размеры (Ш×Г×В), мм	Масса не более, кг	№ Рисунка
1.	Шкаф лабораторный химический вытяжной (Арт. ВШ-001)	ПТИС.942849.001-01	1300×700×2150	210	Рис. 1
2.	Шкаф лабораторный химический вытяжной с мойкой и бактерицидной лампой (Арт. ВШ-002)	ПТИС.942849.001-02	1300×700×2150	205	Рис. 3
3.	Шкаф лабораторный химический вытяжной с мойкой (Арт. ВШ-003)	ПТИС.942849.001-03	1300×700×2150	205	Рис. 5
4.	Шкаф лабораторный химический вытяжной с бактерицидной лампой (Арт. ВШ-004)	ПТИС.942849.001-04	1300×700×2150	210	Рис. 7
5.	Шнур питания сетевой	ПУГНП 3 х 1,5	Длина 3000	0,21	-

3.1.3 Конструкция, внешний вид и основные размеры частей шкафа соответствуют требованиям п. 2.2.

3.1.4 Шкаф работает от сети питания переменного тока напряжением (220±22) В, частотой 50 Гц.

3.1.5 Номинальная потребляемая мощность шкафа от сети не более 130 ВА.

3.1.6 Зазоры в проемах на сторону, не предусмотренные технической документацией на изделия, не превышают значений по ГОСТ 16371.

3.1.7 Покоробленность щитовых деталей шкафа по ГОСТ 16371.

3.1.8 На видимой поверхности шкафа отсутствуют дефекты по ГОСТ 20400: расхождения полос облицовки, нахлестки, отслоения, пузыри под облицовкой, клеевые пятна, прошлифовка, потертость, загрязнение поверхности, вырывы, вмятины, царапины, трещины, пятна, потеки клея, заусенцы и морщины.

3.1.9 Толщина стенок шкафа, столешницы, дверей и полок 16 мм. Допускаемое отклонение ± 0,5 мм.

3.1.10 Шкаф оснащен стеклянной подъемной дверью, используемой в качестве защитного экрана, отделяющую оператора от рабочей камеры.

Информация получена с официального сайта федеральной службы по надзору в сфере здравоохранения www.roszdravnadzor.ru

Регистрация МИ в Росздравнадзоре
www.nevacert.ru | info@nevacert.ru

3.1.10.1 Толщина стеклянной подъемной двери 4 мм. Допустимое отклонение ± 0,5 мм.

3.1.10.2 Высота подъема стеклянной подъемной двери не менее 600 мм.

3.1.10.3 Стеклянная подъемная дверь имеет подъемный механизм, предотвращающий самопроизвольное опускание двери.

3.1.11 Размеры рабочей камеры шкафа (Ш×Г×В): 1268×567×1000 мм. Предельное отклонение не превышает ± 4 мм.

3.1.12 Полки и столешница шкафа выдерживают двукратную номинальную равномерно распределенную нагрузку. За номинальную принимают нагрузку массой:

- на столешницу 30 ± 1 кг;
- на полку 5 ± 0,5 кг.

3.1.13 Освещение рабочей камеры шкафа осуществляется электрическим светильником со светодиодной лампой, обеспечивающим освещенность столешницы не менее 300 лк.

3.1.14 На корпусе шкафа предусмотрен выключатель электрического светильника.

3.1.15 Шкаф оснащен вентиляционной системой, состоящей из канального вентилятора, соединителя с защитой обратной тяги и гофрошланга:

3.1.15.1 Канальной вентилятор встроен в прямолинейный воздуховод.

3.1.15.2 Внутренний диаметр воздуховода вентилятора 150 ± 3 мм.

3.1.15.3 Объемная производительность вентилятора не менее 95 $м^3$/ч.

3.1.15.4 Корпус вентилятора имеет входной и выходной фланцы и обеспечивает прямолинейное движение воздуха в воздуховоде.

3.1.15.5 Фланец для подсоединения к вентиляционной системе имеет наружный диаметр 150 ± 3 мм.

3.1.15.6 Длина гофрошланга не менее 3 м.

3.1.16 Шкаф имеет на корпусе розетку с заземлением обеспечивающую напряжение (220±22) В, 16 А. Розетки закрываются крышками.

3.1.17 Шкаф устойчиво стоит на опорах. Зазор между одной из опор и поверхностью пола не превышает 3 мм.

3.1.18 Опоры обеспечивают регулировку по высоте не менее, чем на 30 мм.

3.1.19 Дверцы шкафа открываются и закрываются плавно, без перекосов, с усилием не более 20 Н.

3.1.20 Стеклянная подъемная дверь шкафа открывается и закрывается плавно, без перекосов, с усилием выдвижения не более 30 Н.

3.1.21 Шкаф устойчив при приложении нагрузки:

- на стеклянную подъемную дверь не менее 35 Н;
- на открытую дверцу не менее 45 Н.

3.1.22 Петли дверей обеспечивают открывание на 175 ± 2 градусов.

3.1.23 В шкафах Арт. ВШ-002 и Арт. ВШ-003 предусмотрена мойка. На видимой поверхности мойки не допускается наличие пятен различных оттенков, волнистости и царапин.

Информация получена с официального сайта Федеральной службы по надзору в сфере здравоохранения www.roszdravnadzor.ru

Регистрация МИ в Росздравнадзоре
www.nevacert.ru | info@nevacert.ru

3.1.24 В шкафах Арт. ВШ-002 и Арт. ВШ-004 предусмотрена бактерицидная лампа. Бактерицидная лампа включается/выключается при помощи выключателя, размещенного на корпусе шкафа.

3.1.25 Шкаф обеспечивает продолжительный режим работы не менее 8 часов в сутки.

3.1.26 Время, необходимое для выхода шкафа на рабочий режим, не более 5 мин.

3.1.27 Защитные и защитно-декоративные покрытия для поверхностей деталей из металла по ГОСТ 9.032, ГОСТ 9.301, ГОСТ 9.303 для изделий группы условий 1.

3.1.28 Наружные поверхности шкафа устойчивы к дезинфекции по МУ 287-113 (3 % раствором перекиси водорода ГОСТ 177 с добавлением 0,5 % универсального моющего средства типа «Лотос» ГОСТ 25644 или 1 % раствором хлорамина по ТУ 9392-031-00203306-2003).

3.1.29 Шкаф при эксплуатации устойчив к воздействию климатических факторов внешней среды в соответствии с требованиями для изделий исполнения УХЛ4.2 по ГОСТ 15150.

3.1.30 При транспортировании шкаф в транспортной таре обладает устойчивостью к воздействию климатических факторов по ГОСТ 15150 для условий хранения 5.

3.1.31 Шкаф в транспортной таре обладает устойчивостью к воздействию климатических факторов при хранении в крытых помещениях отправителя (получателя) при температуре не ниже плюс 2 °С и относительной влажности воздуха от 45% до 70%.

3.1.32 Шкаф в транспортной упаковке обладает устойчивостью к механическим воздействиям при транспортировании соответствующим требованиям группы 1 по ГОСТ Р 50444.

3.2 Требования к сырью, материалам и покупным изделиям

3.2.1 Материалы, сырье и покупные изделия, применяемые при изготовлении шкафа, соответствуют требованиям стандартов или технических условий на эти материалы, сырье и покупные изделия, предусмотренные действующим законодательством, и имеют сопроводительные документы о качестве предприятия-поставщика.

3.2.2 Входной контроль сырья, материалов и покупных изделий, применяемых при производстве шкафа, проводится в соответствии с требованиями ГОСТ 24297.

3.2.3 Для изготовления шкафа используются сырье, материалы и покупные изделия согласно таблице 7. Допускается применение материалов другого изготовителя при условии неизменности конструктивных и функциональных характеристик и соответствии материалов требованиям п. 3.2.1, 3.2.2.

Информация получена с официального сайта федеральной службы по надзору в сфере здравоохранения www.roszdravnadzor.ru

Регистрация МИ в Росздравнадзоре
www.nevacert.ru | info@nevacert.ru

Таблица 7 – Сырье и материалы

Наименование изделия	Наименование составных частей	Наименование, марка, изготовитель материала
Шкаф лабораторный химический вытяжной (Арт. ВШ-001)	Каркас, опоры	Профиль прессованный из алюминиевых сплавов марок: АД31(состояние материала Т1, Т5), AlMgO, 7Si 6063 (состояние материала Т5, Т6, Т66) анодированный, производитель ООО «Донской Алюминий», Россия
	Стенки, двери, полка	Плиты древесно-стружечные, облицованные пленками на основе термореактивных полимеров, группы качества А, Б, класс по выделению формальдегида Е1. ГОСТ 32289, производитель ООО «Томлесдрев», Россия или Плиты древесно-стружечные, облицованные пленками на основе термореактивных полимеров торговой марки Eurodekor, класс эмиссии формальдегида Е1 по ГОСТ 32289, производитель ООО «ЭГГЕР ДРЕВПРОДУКТ ШУЯ», Россия
		Кромка мебельная из полимерных материалов (ПВХ/АБС-пластик/ПП) серии RAUKANTEX Kantenband, производства «Rehau AG+CO», Германия
	Столешница	Пластик бумажно-слоистый декоративный высокого давления (HPL), цвет: серый 478, производства «ABET LAMINATI S.p.A.», Италия
	Стеклянная подъемная дверь	Стекло листовое бесцветное, марки М0, М1, М4 толщиной 4,0 мм по ГОСТ 111, производства АО «Каспийский завод листового стекла», Россия
	Ручки	Нержавеющая сталь марки 08Х18Н10 (ГОСТ 5632), производства ООО «Боярд», Россия
	Розетки	Изделия электроустановочные бытового назначения, торговой марки «UNIVersal», блок: розетка + розетка с/з, з/ш, с крышкой, Арт. 5562951, производства «Zhejfang Ouhai international trade corporation», Китай
	Выключатель	Переключатель электрический клавишный, торговой марки «UNIVERSAL», арт. А106, производства «HANGZHOU HAOYONG ELECTRICAL TOOLS CO., LTD», Китай
	Канальный вентилятор	Вентилятор ВЕНТС 150 ВКМ из стали Ст3сп с полимерным покрытием, производства Частное Акционерное Общество «Вентиляционные системы», Украина
	Гофрошланг	Канал гибкий ВЕНТС гофрированный 150 мм х 3 м Компакт из алюминия марки А5, производства Частное Акционерное Общество «Вентиляционные системы», Украина
	Фланец	Соединитель ВЕНТС круглых каналов 150 мм с обратным клапаном 3131 из поливинилхлорида, производства Частное Акционерное Общество «Вентиляционные системы», Украина
	Электрический светильник	Светильник светодиодный марки «Jazzway» линейный PLED 8 W FR 6500 K T5i PL 600 180 - 265 V, производства «OPALTECH (HK) Limited», Китай
	Шнур питания сетевой	Марки ПУГНП 3 х 1,5 из поливинилхлорида, производства ТОО «Юг-Электрокомплект», Казахстан
Шкаф лабораторный химический	Каркас, опоры	Профиль прессованный из алюминиевых сплавов марок: АД31(состояние материала Т1, Т5), AlMgO, 7Si 6063 (состояние материала Т5, Т6, Т66) анодированный, производитель ООО «Донской Алюминий», Россия

Информация получена с официального сайта Федеральной службы по надзору в сфере здравоохранения www.roszdravnadzor.ru

Регистрация МИ в Росздравнадзоре
www.nevacert.ru | info@nevacert.ru

Наименование изделия	Наименование составных частей	Наименование, марка, изготовитель материала
вытяжной с мойкой и бактерицидной лампой (Арт. ВШ-002)	Стенки, двери, полка	Плиты древесно-стружечные, облицованные пленками на основе термореактивных полимеров, группы качества А, Б, класс по выделению формальдегида Е1. ГОСТ 32289, производитель ООО «Томлесдрев», Россия или Плиты древесно-стружечные, облицованные пленками на основе термореактивных полимеров торговой марки Eurodekor, класс эмиссии формальдегида Е1 по ГОСТ 32289, производитель ООО «ЭГГЕР ДРЕВПРОДУКТ ШУЯ», Россия
		Кромка мебельная из полимерных материалов (ПВХ/АБС-пластик/ПП) серии RAUKANTEX Kantenband, производства «Rehau AG+CO», Германия
	Столешница	Пластик бумажно-слоистый декоративный высокого давления (HPL), цвет: серый 478, производства «ABET LAMINATI S.p.A.», Италия
	Стеклянная подъемная дверь	Стекло листовое бесцветное, марки М0, М1, М4 толщиной 4,0 мм по ГОСТ 111, производства АО «Каспийский завод листового стекла», Россия
	Ручки	Нержавеющая сталь марки 08Х18Н10 (ГОСТ 5632), производства ООО «Боярд», Россия
	Мойка	Модель 719 одинарная из нержавеющей стали марки 08Х18Н10 (ГОСТ Р 50851), производства Foshan Sanshui Rongying Kitchen Hygiene Co., Ltd., Китай
	Смеситель	Смеситель локтевой, нержавеющая сталь 20Х13 по ГОСТ 5632 покрытая хромом Х99 ГОСТ 5905, производства ООО «Альфа», Россия
	Розетки	Изделия электроустановочные бытового назначения, торговой марки «UNIVersal», блок. розетка + розетка с/з, з/ш, с крышкой, Арт. 5562951, производства «Zhejfang Ouhai international trade corporation», Китай
	Выключатель	Переключатель электрический клавишный, торговой марки «UNIVERSAL», арт. A106, производства «HANGZHOU HAOYONG ELECTRICAL TOOLS CO., LTD», Китай
	Канальный вентилятор	Вентилятор ВЕНТС 150 ВКМ из стали Ст3сп с полимерным покрытием, производства Частное Акционерное Общество «Вентиляционные системы», Украина
	Гофрошланг	Канал гибкий ВЕНТС гофрированный 150 мм х 3 м Компакт из алюминия марки А5, производства Частное Акционерное Общество «Вентиляционные системы», Украина
	Фланец	Соединитель ВЕНТС круглых каналов 150 мм с обратным клапаном 3131 из поливинилхлорида, производства Частное Акционерное Общество «Вентиляционные системы», Украина
	Электрический светильник	Светильник светодиодный марки «Jazzway» линейный PLED 8 W FR 6500 K T5i PL 600 180 - 265 V, производства «OPALTECH (HK) Limited», Китай
	Бактерицидная лампа	Облучатель медицинский бактерицидный ОБН-75 Азов РУ № ФСР 2009/05399 от 11.08.2016, производства ООО "ЭЛИД", Россия
	Шнур питания сетевой	Марки ПУГНП 3 х 1,5 из поливинилхлорида, производства ТОО «Юг-Электрокомплект», Казахстан

Информация получена с официального сайта федеральной службы по надзору в сфере здравоохранения www.roszdravnadzor.ru

Регистрация МИ в Росздравнадзоре
www.nevacert.ru | info@nevacert.ru

Наименование изделия	Наименование составных частей	Наименование, марка, изготовитель материала
Шкаф лабораторный химический вытяжной с мойкой (Арт. ВШ-003)	Каркас, опоры	Профиль прессованный из алюминиевых сплавов марок: АД31(состояние материала Т1, Т5), AlMgO, 7Si 6063 (состояние материала Т5, Т6, Т66) анодированный, производитель ООО «Донской Алюминий», Россия
	Стенки, двери, полка	Плиты древесно-стружечные, облицованные пленками на основе термореактивных полимеров, группы качества А, Б, класс по выделению формальдегида Е1. ГОСТ 32289, производитель ООО «Томлесдрев», Россия или Плиты древесно-стружечные, облицованные пленками на основе термореактивных полимеров торговой марки Eurodekor, класс эмиссии формальдегида Е1 по ГОСТ 32289, производитель ООО «ЭГГЕР ДРЕВПРОДУКТ ШУЯ», Россия
		Кромка мебельная из полимерных материалов (ПВХ/АБС-пластик/ПП) серии RAUKANTEX Kantenband, производства «Rehau AG+CO», Германия
	Столешница	Пластик бумажно-слоистый декоративный высокого давления (HPL), цвет: серый 478, производства «ABET LAMINATI S.p.A.», Италия
	Стеклянная подъемная дверь	Стекло листовое бесцветное, марки М0, М1, М4 толщиной 4,0 мм по ГОСТ 111, производства АО «Каспийский завод листового стекла», Россия
	Ручки	Нержавеющая сталь марки 08Х18Н10 (ГОСТ 5632), производства ООО «Боярд», Россия
	Мойка	Модель 719 одинарная из нержавеющей стали марки 08Х18Н10 (ГОСТ Р 50851), производства Foshan Sanshui Rongying Kitchen Hygiene Co., Ltd., Китай
	Смеситель	Смеситель локтевой, нержавеющая сталь 20Х13 по ГОСТ 5632 покрытая хромом Х99 ГОСТ 5905, производства ООО «Альфа», Россия
	Розетки	Изделия электроустановочные бытового назначения, торговой марки «UNIVersal», блок. розетка + розетка с/з, з/ш, с крышкой, Арт. 5562951, производства «Zhejfang Ouhai international trade corporation», Китай
	Выключатель	Переключатель электрический клавишный, торговой марки «UNIVERSAL», арт. А106, производства «HANGZHOU HAOYONG ELECTRICAL TOOLS CO., LTD», Китай
	Канальный вентилятор	Вентилятор ВЕНТС 150 ВКМ из стали Ст3сп с полимерным покрытием, производства Частное Акционерное Общество «Вентиляционные системы», Украина
	Гофрошланг	Канал гибкий ВЕНТС гофрированный 150 мм х 3 м Компакт из алюминия марки А5, производства Частное Акционерное Общество «Вентиляционные системы», Украина
	Фланец	Соединитель ВЕНТС круглых каналов 150 мм с обратным клапаном 3131 из поливинилхлорида, производства Частное Акционерное Общество «Вентиляционные системы», Украина
	Электрический светильник	Светильник светодиодный марки «Jazzway» линейный PLED 8 W FR 6500 K T5i PL 600 180 - 265 V, производства «OPALTECH (HK) Limited», Китай
	Шнур питания сетевой	Марки ПУГНП 3 х 1,5 из поливинилхлорида, производства ТОО «Юг-Электрокомплект», Казахстан

Информация получена с официального сайта Федеральной службы по надзору в сфере здравоохранения www.roszdravnadzor.ru

Регистрация МИ в Росздравнадзоре
www.nevacert.ru | info@nevacert.ru

Наименование изделия	Наименование составных частей	Наименование, марка, изготовитель материала
Шкаф лабораторный химический вытяжной с бактерицидной лампой (Арт. ВШ-004)	Каркас, опоры	Профиль прессованный из алюминиевых сплавов марок: АД31(состояние материала Т1, Т5), AlMgO, 7Si 6063 (состояние материала Т5, Т6, Т66) анодированный, производитель ООО «Донской Алюминий», Россия
	Стенки, двери, полка	Плиты древесно-стружечные, облицованные пленками на основе термореактивных полимеров, группы качества А, Б, класс по выделению формальдегида Е1. ГОСТ 32289, производитель ООО «Томлесдрев», Россия или Плиты древесно-стружечные, облицованные пленками на основе термореактивных полимеров торговой марки Eurodekor, класс эмиссии формальдегида Е1 по ГОСТ 32289, производитель ООО «ЭГГЕР ДРЕВПРОДУКТ ШУЯ», Россия
		Кромка мебельная из полимерных материалов (ПВХ/АБС-пластик/ПП) серии RAUKANTEX Kantenband, производства «Rehau AG+CO», Германия
	Столешница	Пластик бумажно-слоистый декоративный высокого давления (HPL), цвет: серый 478, производства «ABET LAMINATI S.p.A.», Италия
	Стеклянная подъемная дверь	Стекло листовое бесцветное, марки М0, М1, М4 толщиной 4,0 мм по ГОСТ 111, производства АО «Каспийский завод листового стекла», Россия
	Ручки	Нержавеющая сталь марки 08Х18Н10 (ГОСТ 5632), производства ООО «Боярд», Россия
	Розетки	Изделия электроустановочные бытового назначения, торговой марки «UNIVersal», блок. розетка + розетка с/з, з/ш, с крышкой, Арт. 5562951, производства «Zhejfang Ouhai international trade corporation», Китай
	Выключатель	Переключатель электрический клавишный, торговой марки «UNIVERSAL», арт. A106, производства «HANGZHOU HAOYONG ELECTRICAL TOOLS CO., LTD», Китай
	Канальный вентилятор	Вентилятор ВЕНТС 150 ВКМ из стали Ст3сп с полимерным покрытием, производства Частное Акционерное Общество «Вентиляционные системы», Украина
	Гофрошланг	Канал гибкий ВЕНТС гофрированный 150 мм х 3 м Компакт из алюминия марки А5, производства Частное Акционерное Общество «Вентиляционные системы», Украина
	Фланец	Соединитель ВЕНТС круглых каналов 150 мм с обратным клапаном 3131 из поливинилхлорида, производства Частное Акционерное Общество «Вентиляционные системы», Украина
	Электрический светильник	Светильник светодиодный марки «Jazzway» линейный PLED 8 W FR 6500 K T5i PL 600 180 - 265 V, производства «OPALTECH (HK) Limited», Китай
	Бактерицидная лампа	Облучатель медицинский бактерицидный ОБН-75 Азов РУ № ФСР 2009/05399 от 11.08.2016, производства ООО "ЭЛИД", Россия
	Шнур питания сетевой	Марки ПУГНП 3 х 1,5 из поливинилхлорида, производства ТОО «Юг-Электрокомплект», Казахстан

Информация получена с официального сайта федеральной службы по надзору в сфере здравоохранения www.roszdravnadzor.ru

Регистрация МИ в Росздравнадзоре
www.nevacert.ru | info@nevacert.ru

3.3 Требования к надежности

3.3.1 Средняя наработка на отказ (То) 20000 часов. Критериями отказа является несоответствие требованиям п.п. 3.1.4 - 3.1.6, 3.1.10, 3.1.12, 3.1.13, 3.1.15, 3.1.16, 3.1.20.

3.3.2 Средний срок службы шкафа 4 года. Критерием предельного состояния шкафа считается невозможность или нецелесообразность его восстановления (или использования).

3.4 Комплектность

3.4.1 Комплект поставки соответствует таблице 8.

Таблица 8 – Комплект поставки шкафа

№	Наименование	Обозначение документа	Количество
I.	Шкаф лабораторный химический вытяжной одного из исполнений по ТУ 32.50.30-004-48837523-2020:		
1	Шкаф лабораторный химический вытяжной (Арт. ВШ-001) в сборе	ПТИС.942849.001-01	1
2	Шкаф лабораторный химический вытяжной с мойкой и бактерицидной лампой (Арт. ВШ-002) в сборе	ПТИС.942849.001-02	1
3	Шкаф лабораторный химический вытяжной с мойкой (Арт. ВШ-003) в сборе	ПТИС.942849.001-03	1
4	Шкаф лабораторный химический вытяжной с бактерицидной лампой (Арт. ВШ-004) в сборе	ПТИС.942849.001-04	1
II.	Эксплуатационная документация:		
–	Руководство по эксплуатации	ПТИС.942849.001 РЭ	1

3.5 Маркировка

3.5.1 Маркировка шкафа соответствует ГОСТ Р 50444 и ГОСТ 12.2.091. Требования к символам в соответствие с ГОСТ Р ИСО 15223-1, ГОСТ Р МЭК 878.

3.5.2 На изделии табличка, на которой указано:

- наименование и местонахождение предприятия-изготовителя;
- наименование изделия, его исполнение;
- обозначение изделия (артикул);
- напряжения питания (В) и частота сети (Гц);
- потребляемая мощность (ВА);
- символ степени защиты от влаги и твердых частиц IP20;
- символ «Обратитесь к инструкции по применению»;
- символ «Запрещено выбрасывать. Требуется специальная утилизация»;
- наименование страны-изготовителя;
- дата изготовления: месяц и год;
- гарантийный срок эксплуатации;
- срок службы;
- заводской номер SN;

Информация получена с официального сайта Федеральной службы по надзору в сфере здравоохранения www.roszdravnadzor.ru

Регистрация МИ в Росздравнадзоре
www.nevacert.ru | info@nevacert.ru

– обозначение технических условий.

3.5.3 Маркировка розеток соответствует ГОСТ 12.2.091:

– вид источника питания: переменный ток ~;
– напряжения питания (В);
– номинальный ток (А);
– символ «Внимание, опасность» ⚠.

ООО «ПАСИФИК ТРЕЙД И СЕРВИС»	
Юридический адрес: 690091, Приморский край, Г.О. Владивостокский, г. Владивосток, улица Алеутская, дом 8В, этаж 3, офис 301	ТУ 32.50.30-004-48837523-2020 Изготовлено в **Российской Федерации**
Наименование изделия по эксплуатационному и функциональному назначению, обозначение изделия (артикул) по ТУ 32.50.30-004-48837523-2020	
Характеристики питания ~ (220 ± 22) В, 50 Гц Потребляемая мощность 130 ВА Класс защиты оболочек IP20 Дата изготовления ___.20____ Заводской номер SN XXXXXX Гарантийный срок эксплуатации 24 месяца Срок службы 4 года	**Порядок применения, гарантия изготовителя:** см. Руководство по эксплуатации ПТИС.942849.001 РЭ
Транспортировать при температуре от минус 50 до плюс 50 °С и относительной влажности до 100%. Хранить в крытых помещениях при температуре не ниже плюс 2 °С и относительной влажности воздуха от 45% до 70%.	

Рисунок 10 – Шаблон маркировки шкафа

3.5.4 Транспортная маркировка по ГОСТ 14192.

Транспортная маркировка нанесена на бумажные или картонные ярлыки, или непосредственно на тару, ярлыки прикрепляют к упаковке клеем или другими материалами, обеспечивающими сохранность груза и маркировки.

На каждую транспортную тару нанесены манипуляционные знаки, соответствующие значениям:

«Беречь от влаги» ☂

«Верх» ⇑

3.6 Упаковка

3.6.1 Упаковка соответствует требованиям ГОСТ Р 50444, ГОСТ 23216 и конструкторской документации.

3.6.2 Шкаф упакован в полиэтиленовую пленку по ГОСТ 10354, помещен в ящик из гофрированного картона по ГОСТ 9142. Ящики оклеивают лентой по ГОСТ 18251.

3.6.3 Эксплуатационная документация помещена в пакет из полиэтиленовой пленки по ГОСТ 10354 и уложена в упаковку.

3.6.4 Шкаф в ящике закреплен с помощью амортизирующих вставок, исключающих свободное перемещение содержимого.

Информация получена с официального сайта федеральной службы по надзору в сфере здравоохранения www.roszdravnadzor.ru

Регистрация МИ в Росздравнадзоре
www.nevacert.ru | info@nevacert.ru

4 ТРЕБОВАНИЯ БЕЗОПАСНОСТИ

4.1 По безопасности шкаф соответствует ГОСТ Р 50444, ГОСТ 12.2.091, ГОСТ Р МЭК 62366, для класса защиты I от поражения электрическим током, при степени загрязнения 2, категория переходных перенапряжениях сети питания II. Степень защиты от влаги и твердых частиц IP20.

4.2 По требованиям электромагнитной совместимости шкаф соответствует ГОСТ Р МЭК 61326-1 для группы 1 класса Б по ГОСТ Р 51318.11.

4.3 Допустимый максимальный уровень шума шкафа не превышает 50 дБ А.

4.4 Шкаф оборудован сетевым отключающим устройством (автоматическим выключателем) типа ВА47-63-2Р-016А-С сертифицированным в соответствии с требованиями РФ, номинальным напряжением 400 В, током 16 А.

Информация получена с официального сайта федеральной службы по надзору в сфере здравоохранения www.roszdravnadzor.ru

Регистрация МИ в Росздравнадзоре
www.nevacert.ru | info@nevacert.ru

5 ИСПОЛЬЗОВАНИЕ ПО НАЗНАЧЕНИЮ

5.1 Эксплуатационные ограничения

⚠ Каждое изделие проходит перед продажей специальную проверку изготовителем. Тем не менее, при транспортировке могут произойти непредвиденные повреждения, не связанные с производством шкафа.

Пожалуйста, проведите визуальную оценку упаковки, состояния комплектующих шкафа, чтобы убедиться в отсутствии различных вмятин, сколов, порезов и повреждений от ударов. Если Вы обнаружите повреждения, обратитесь к Изготовителю.

После длительного пребывания в условиях отрицательных температур необходимо выдержать шкаф не менее 4 часов в условиях нормальной (комнатной) температуры.

Перед тем, как подготовить шкаф к работе, убедитесь, что условия окружающей среды и электропитания соответствуют требованиям настоящего Руководства по эксплуатации.

⚠ Шкаф должен работать от сети питания переменного тока напряжением (220±22) В, частотой 50 Гц.

⚠ Шкаф необходимо располагать таким образом, чтобы можно было в случае необходимости, легко выдернуть сетевую вилку из розетки.

Рабочие условия окружающей среды:

Температура от плюс 10 до плюс 35 °С.

Относительная влажность воздуха: до 80 %.

Атмосферное давление от 84 до 106,7 кПа (от 630 до 800 мм рт. ст.).

⚠ При работе со стеклянной подъемной дверью шкафа не допускается:

- касание двери о твердые предметы;
- длительное присутствие влаги на поверхности стекла;
- удары жесткими предметами.

5.2 Подготовка к эксплуатации

При использовании изделия впервые после его приобретения проверьте соответствие комплектности по разделу 3.4 настоящего руководства по эксплуатации.

Освободите шкаф от упаковки, выбросите упаковочный материал.

Перед началом использования шкафа убедитесь, что отсутствуют повреждения каких-либо частей, нарушения целостности соединительных элементов, шнуров.

Установите шкаф на ровной гладкой поверхности, при необходимости, отрегулируйте опоры шкафа по высоте. Шкаф должен стоять ровно и устойчиво.

Установить шкаф на подготовленное место. Для шкафов Арт. ВШ-002 и Арт. ВШ-003 место должно быть оборудовано необходимыми коммуникациями. Присоединить шланги смесителя к системе подачи воды.

⚠ Подключение сантехники должно осуществляться аттестованным специалистом.

Информация получена с официального сайта федеральной службы по надзору в сфере здравоохранения www.roszdravnadzor.ru

Регистрация МИ в Росздравнадзоре
www.nevacert.ru | info@nevacert.ru

Прежде чем подключить шкаф к сети питания, убедитесь, что напряжение в сети соответствует 220 В / 50 Гц.

⚠ Соблюдайте все меры предосторожности, принятые при работе с электрическим оборудованием.

Подключите шнур питания к розетке с заземлением.

⚠ Не подключайте шкаф к сети, если поврежден шнур питания.

⚠ Во избежание риска поражения электрическим током изделие должно присоединяться только к сетевому питанию, имеющему защитное заземление.

Если у Вас возникли сомнения в правильности заземления, обратитесь к электрику или представителю сервисной службы.

Не меняйте вилку изделия. Если комплектуемая вилка не подходит к Вашей розетке, обратитесь к электрику и установите нужную розетку.

После подключения к сети шкаф готов к использованию.

5.3 Порядок работы с изделием

⚠ Перед первым использованием шкафа рекомендуется осуществить дезинфекцию в соответствии с требованиями раздела 7.2.

Используйте шкаф в соответствии с его функциональным назначением.

Примечание: Следует учитывать информацию по рекомендуемой нагрузке (п.п. 3.1.12, 3.1.21).

Последовательность действий при работе со шкафом:

- Подготовьте шкаф к работе согласно разделу 5.2;
- Подключите шкаф к сети электропитания;
- Начало работы со шкафом:
  - включать шкаф необходимо не менее чем за 15 мин до начала работы;
  - включить электрический светильник;
  - стеклянную подъемную дверь шкафа во время работы следует держать максимально закрытой (опущенной с небольшим зазором для тяги). Открывать ее разрешается только на время обслуживания установленных в шкафу приборов или при другой необходимости на высоту, удобную для работы, но не более половины оконного проема.
- Завершение работы со шкафом:
  - убрать рабочее место;
  - протереть начисто рабочее место от остатков рабочего процесса и осуществить дезинфекцию в соответствии с требованиями раздела 7.2;
  - выключить электрический светильник;
  - отключить шкаф от сети электропитания.

Информация получена с официального сайта Федеральной службы по надзору в сфере здравоохранения www.roszdravnadzor.ru

Регистрация МИ в Росздравнадзоре
www.nevacert.ru | info@nevacert.ru

6 ВОЗМОЖНЫЕ НЕИСПРАВНОСТИ И СПОСОБЫ ИХ УСТРАНЕНИЯ

В этой главе представлен перечень возможных неисправностей (таблица 9) при подготовке к работе и использовании по назначению шкафа, а также возможные причины их возникновения и рекомендации по действиям при возникновении неисправностей. Если после выполнения всех шагов по устранению неисправность осталась, пожалуйста, обратитесь в сервисный отдел.

⚠ **Внимание!** Запрещается самостоятельный ремонт неквалифицированным персоналом.

Таблица 9 – Перечень возможных неисправностей шкафа при использовании по назначению

Неисправность	Возможные причины	Рекомендации по устранению
Вентилятор не включается	1. Отсутствует напряжение в электрической сети. 2. Повреждение сетевого шнура питания. 3. Короткое замыкание в двигателе	1. Проверьте правильность подключения шкафа к сети 220 В и наличие напряжения в сети. Воспользуйтесь исправной розеткой. 2. Проверьте целостность сетевого шнура питания. 3. Замените двигатель.
Светильник не включается	1. Отсутствует напряжение в электрической сети. 2. Повреждение сетевого шнура питания. 3. Закончился срок службы люминесцентной лампы.	1. Проверьте правильность подключения шкафа к сети 220 В и наличие напряжения в сети. Воспользуйтесь исправной розеткой. 2. Проверьте целостность сетевого шнура питания. 3. Замените лампу.
При подключении к розетке шкафа нет питания	1. Отсутствует напряжение в электрической сети. 2. Повреждение сетевого шнура питания.	1. Проверьте правильность подключения шкафа к сети 220 В и наличие напряжения в сети. Воспользуйтесь исправной розеткой. 2. Проверьте целостность сетевого шнура питания.
Вода из крана не поступает	Нет подключения к необходимым коммуникациям.	Присоединить шланги смесителя к системе подачи воды.
Сниженный воздухообмен	Засор в вентиляционной системе	Прочистить вентиляционную систему
Во время работы шкафа раздается скрип, шатание	Шкаф установлен на неровной поверхности.	Проверьте, установлен ли шкаф на ровной поверхности. Отрегулируйте опоры шкафа по высоте.

Информация получена с официального сайта федеральной службы по надзору в сфере здравоохранения www.roszdravnadzor.ru

Регистрация МИ в Росздравнадзоре
www.nevacert.ru | info@nevacert.ru

7 ТЕХНИЧЕСКОЕ ОБСЛУЖИВАНИЕ И РЕМОНТ

7.1 Техническое обслуживание

При эксплуатации шкаф не требует особого технического обслуживания. Тем не менее, для продления среднего срока эксплуатации и безопасной работы необходимо регулярно контролировать отсутствие механических повреждений частей шкафа и шнура питания при внешнем осмотре.

Так же необходимо обеспечивать очистку и дезинфекцию частей шкафа согласно разделу 7.2 настоящего Руководства.

7.2 Уход и дезинфекция

Проводить дезинфекцию шкафа после каждого применения по назначению в независимости от дальнейшего использования.

Перед чисткой выключите шкаф, отключив его от сети питания.

Удаляйте следы загрязнений при помощи влажной тряпки.

Внешние и внутренние доступные поверхности шкафа протрите салфеткой, смоченной в дезинфицирующем растворе, затем протрите насухо мягкой тканью. В качестве дезинфицирующего раствора рекомендуется использовать 3 % раствор перекиси водорода по ГОСТ 177 с добавлением 0,5 % моющего средства типа «Лотос» по ГОСТ 25644, 1 % раствором хлорамина по ТУ 9392-031-00203306-2003 или иными средствами согласно МУ 287-113.

⚠ Не допускается применять соду, порошки, пасты и другие абразивные материалы, не предназначенные для ухода за шкафом.

⚠ Не допускается протирание стеклянной подъемной двери материалами, содержащими абразивные включения.

⚠ Не следует ставить на поверхность шкафа и полки горячие предметы без теплоизоляционной прокладки.

7.3 Ремонт

Если в процессе подготовки шкафа к работе, эксплуатации или обслуживания выявлены дефекты или неполадки, которые не удается устранить согласно разделу 6 *(Возможные неисправности и способы их устранения)* настоящего Руководства, то необходимо обратиться к Изготовителю или в ближайший сервисный центр для проверки, ремонта или замены частей шкафа.

⚠ Во время ремонта должны соблюдаться требования безопасности, изложенные в данном Руководстве по эксплуатации.

Персоналу сервисного центра необходимо заносить в таблицу 10 сведения о проведенном ремонте.

Информация получена с официального сайта федеральной службы по надзору в сфере здравоохранения www.roszdravnadzor.ru

Регистрация МИ в Росздравнадзоре
www.nevacert.ru | info@nevacert.ru

Таблица 10 – Сведения о проведенном ремонте

№	Дата проведения	Организация, должность, исполнитель	Неисправность, замечания, проведенные работы	Подпись исполнителя

Информация получена с официального сайта федеральной службы по надзору в сфере здравоохранения www.roszdravnadzor.ru

Регистрация МИ в Росздравнадзоре
www.nevacert.ru | info@nevacert.ru

8 УКАЗАНИЯ ПО ЭКСПЛУАТАЦИИ

8.1 Использование шкафа осуществлять в соответствии с настоящим Руководством по эксплуатации ПТИС.942849.001 РЭ.

8.2 К эксплуатации шкафа допускается медицинский персонал, изучивший Руководство по эксплуатации.

8.3 После длительного пребывания в условиях отрицательных температур необходимо выдержать шкаф в транспортной упаковке не менее 4 часов в условиях нормальной (комнатной) температуры.

Информация получена с официального сайта федеральной службы по надзору в сфере здравоохранения www.roszdravnadzor.ru

Регистрация МИ в Росздравнадзоре
www.nevacert.ru | info@nevacert.ru

9 ТРАНСПОРТИРОВАНИЕ И ХРАНЕНИЕ

9.1 Транспортирование шкафа должно проводиться в соответствии с требованиями ГОСТ Р 50444.

Транспортирование шкафа может осуществляться железнодорожным, автомобильным, речным и воздушным видами транспорта в крытых транспортных средствах.

Крепление транспортной упаковки в транспортных средствах и перевозка продукции на них должны проводиться согласно правилам, действующим на соответствующих видах транспорта.

При транспортировании самолетом – в отапливаемом герметизированном отсеке.

9.2 Условия транспортирования шкафа должны соответствовать условиям хранения 5 по ГОСТ 15150: при температуре окружающего воздуха от минус 50 до плюс 50 °С и относительной влажности до 100% при температуре плюс 25 °С.

9.3 Условия хранения шкафа должны соответствовать условиям хранения: в крытых помещениях отправителя (получателя) при температуре не ниже плюс 2 °С и относительной влажности воздуха от 45% до 70%.

Информация получена с официального сайта федеральной службы по надзору в сфере здравоохранения www.roszdravnadzor.ru

Регистрация МИ в Росздравнадзоре
www.nevacert.ru | info@nevacert.ru

10 ТРЕБОВАНИЯ УТИЛИЗАЦИИ И ОХРАНЫ ОКРУЖАЮЩЕЙ СРЕДЫ

10.1 Утилизация должна осуществляться в соответствии с правилами сбора, учёта и утилизации, установленными уполномоченным федеральным органом исполнительной власти, предусмотренным СанПиН 2.1.7.2790.

10.2 Согласно СанПиН 2.1.7.2790 шкаф относится к медицинским отходам класса А – эпидемиологически безопасные отходы.

10.3 Перед утилизацией шкаф должен быть подвергнут санитарной обработке в соответствии с методическими указаниями МУ 287-113.

10.4 Шкаф должен подлежать утилизации в случае:

- окончания срока эксплуатации;
- подтверждения фактов и обстоятельств, создающих угрозу жизни и здоровью пользователя и свидетельствующих о невыполнении предусмотренного назначения.

10.5 Утилизации должна подлежать вся упаковка, в том числе и транспортная. Утилизации должны подвергаться отдельно бумага, полиэтилен и пластмасса.

Информация получена с официального сайта федеральной службы по надзору в сфере здравоохранения www.roszdravnadzor.ru

Регистрация МИ в Росздравнадзоре
www.nevacert.ru | info@nevacert.ru

11 СВИДЕТЕЛЬСТВО О ПРИЁМКЕ

Шкаф лабораторный химический вытяжной производства ООО «ПАСИФИК ТРЕЙД И СЕРВИС»

Исполнение _____

Артикул _____

Заводской номер _____

принят в соответствии с обязательными требованиями государственных стандартов, действующей технической документации и признан годным для эксплуатации.

Представитель ОТК

_____ _____ _____

(личная подпись) (расшифровка подписи) (дата)

Информация получена с официального сайта федеральной службы по надзору в сфере здравоохранения www.roszdravnadzor.ru

Регистрация МИ в Росздравнадзоре
www.nevacert.ru | info@nevacert.ru

12 СВИДЕТЕЛЬСТВО ОБ УПАКОВЫВАНИИ

Шкаф лабораторный химический вытяжной

Исполнение _____

Артикул _____

Заводской номер _____

упакован на предприятии-изготовителе ООО «ПАСИФИК ТРЕЙД И СЕРВИС» согласно требованиям, предусмотренным в действующей технической документации.

Упаковывание произвел _____ _____ _____

(личная подпись) (расшифровка подписи) (дата)

Информация получена с официального сайта федеральной службы по надзору в сфере здравоохранения www.roszdravnadzor.ru

Регистрация МИ в Росздравнадзоре
www.nevacert.ru | info@nevacert.ru

13 СВЕДЕНИЯ О РЕКЛАМАЦИЯХ

Претензии в адрес изготовителя представляют при несоответствии поставляемого изделия, его тары, упаковки, маркировки и комплектности требованиям сопроводительной документации.

Все предъявленные рекламации должны регистрироваться заводом-изготовителем и содержать сведения о принятых мерах.

Рекламация, полученная изготовителем, рассматривается в десятидневный срок.

О принятых мерах письменно сообщается потребителю.

Для определения причин повреждений необходимо составить акт, в котором должны быть указаны:

- наименование, артикул и заводской номер изделия;
- дата получения изделия с завода-изготовителя и номер документа, по которому оно получено;
- детальное описание повреждения;
- предполагаемая причина повреждения;
- наименование поврежденных частей и т.д.

Предприятие-изготовить принимает рекламацию, если не установлена вина получателя в возникновении дефекта в изделии.

Информация получена с официального сайта федеральной службы по надзору в сфере здравоохранения www.roszdravnadzor.ru

Регистрация МИ в Росздравнадзоре
www.nevacert.ru | info@nevacert.ru

14 ГАРАНТИИ ИЗГОТОВИТЕЛЯ

14.1 Изготовитель гарантирует соответствие качества шкафа требованиям технических условий при соблюдении потребителем условий и правил транспортирования, хранения и эксплуатации.

14.2 Гарантийный срок эксплуатации – 24 месяца со дня продажи предприятием-изготовителем.

14.3 Гарантийный срок хранения – 6 месяцев со дня изготовления.

Уважаемые покупатели!

При покупке убедитесь в том, что продавец полностью заполнил гарантийный талон и поставил печать.

Сохраняйте гарантийный талон в течение всего гарантийного срока.

В случае, если изделие не соответствует требованиям технических условий в гарантийный период, обратитесь к продавцу.

Гарантийный срок эксплуатации изделия указан в настоящем руководстве и исчисляется с даты продажи. При обнаружении несоответствия изделия требованиям технических условий покупателю гарантируется бесплатный ремонт или обмен на аналогичный товар надлежащего качества.

Производитель оставляет за собой право отказа по гарантийному обязательству в случае несоблюдения изложенных ниже условий гарантии:

– Гарантия действует только при правильном и четком заполнении гарантийного талона с указанием, даты продажи, четкой печатью фирмы-продавца.

Изделие снимается с гарантийного обслуживания в случаях:

– если гарантийный талон не предоставлен или информация в нем не полная, неразборчивая или содержит исправления;

– несовпадения заводского номера изделия с гарантийным талоном;

– наличия механических повреждений;

– несоблюдения правил эксплуатации изделия и т.д.

Информация получена с официального сайта Федеральной службы по надзору в сфере здравоохранения www.roszdravnadzor.ru

Регистрация МИ в Росздравнадзоре
www.nevacert.ru | info@nevacert.ru

ФОРМА ГАРАНТИЙНОГО ТАЛОНА
на замену в течение гарантийного срока

Шкаф лабораторный химический вытяжной производства ООО «ПАСИФИК ТРЕЙД И СЕРВИС»

Исполнение _____

Артикул _____

Заводской номер _____

Приобретен _____

(дата, подпись и штамп покупателя)

Введен в эксплуатацию _____

(дата, подпись)

Принят на гарантийное обслуживание ремонтным предприятием:

_____

Руководитель ремонтного предприятия _____

(подпись, печать)

Руководитель учреждения-владельца

_____

(подпись, печать)

Информация получена с официального сайта федеральной службы по надзору в сфере здравоохранения www.roszdravnadzor.ru

Регистрация МИ в Росздравнадзоре
www.nevacert.ru | info@nevacert.ru

ПРИЛОЖЕНИЕ А.
ССЫЛОЧНЫЕ НОРМАТИВНЫЕ ДОКУМЕНТЫ

Таблица А.1

Обозначение документа, на который дана ссылка	Наименование документа
-	Приказ министерства здравоохранения Российской Федерации №4н от 06.06.2012 "Об утверждении номенклатурной классификации медицинских изделий"
ГОСТ 9.032-74	ЕСЗКС. Покрытия лакокрасочные. Группы, технические требования и обозначения
ГОСТ 9.301-86	ЕСЗКС. Покрытия металлические и неметаллические неорганические. Общие требования
ГОСТ 9.303-84	Единая система защиты от коррозии и старения (ЕСЗКС). Покрытия металлические и неметаллические неорганические. Общие требования к выбору
ГОСТ 12.2.091-2012	(IEC 61010-1:2001) Безопасность электрического оборудования для измерения, управления и лабораторного применения. Часть 1. Общие требования
ГОСТ 111-2014	Стекло листовое бесцветное. Технические условия
ГОСТ 177-88	Водорода перекись. Технические условия
ГОСТ 5632-2014	Нержавеющие стали и сплавы коррозионно-стойкие, жаростойкие и жаропрочные. Марки
ГОСТ 5905-2004	Хром металлический. Технические требования и условия поставки
ГОСТ 9142-2014	Ящики из гофрированного картона. Общие технические условия
ГОСТ 10354-82	Пленка полиэтиленовая. Технические условия
ГОСТ 14192-96	Маркировка грузов
ГОСТ 15150-69	Машины, приборы и другие технические изделия. Исполнения для различных климатических районов. Категории, условия эксплуатации, хранения и транспортирования в части воздействия климатических факторов внешней среды
ГОСТ 16371-2014	Мебель. Общие технические условия
ГОСТ 18251-87	Лента клеевая на бумажной основе. Технические условия
ГОСТ 20400-2013	Продукция мебельного производства. Термины и определения
ГОСТ 23216-78	Изделия электротехнические. Хранение, транспортирование, временная противокоррозионная защита, упаковка. Общие требования и методы испытаний
ГОСТ 24297-2013	Верификация закупленной продукции. Организация проведения и методы контроля
ГОСТ 25644-96	Средства моющие синтетические порошкообразные. Общие технические требования
ГОСТ 32289-2013	Плиты древесно-стружечные, облицованные пленками на основе термореактивных полимеров. Технические условия

Информация получена с официального сайта Федеральной службы по надзору в сфере здравоохранения www.roszdravnadzor.ru

Регистрация МИ в Росздравнадзоре
www.nevacert.ru | info@nevacert.ru

Обозначение документа, на который дана ссылка	Наименование документа
ГОСТ Р 2.106-2019	Единая система конструкторской документации (ЕСКД). Текстовые документы
ГОСТ Р 2.601-2019	Единая система конструкторской документации (ЕСКД). Эксплуатационные документы
ГОСТ Р 2.610-2019	Единая система конструкторской документации (ЕСКД). Правила выполнения эксплуатационных документов
ГОСТ Р 50444-92	Приборы, аппараты и оборудование медицинские. Общие технические условия
ГОСТ Р 50851-96	Мойки из нержавеющей стали. Технические условия
ГОСТ Р 51318.11-2006	(СИСПР 11:2004) Совместимость технических средств электромагнитная. Промышленные, научные, медицинские и бытовые (ПНМБ) высокочастотные устройства. Радиопомехи индустриальные. Нормы и методы измерений
ГОСТ Р 53228-2008	Весы неавтоматического действия. Часть 1. Метрологические и технические требования. Испытания
ГОСТ Р ИСО 15223-1-2014	Символы, применяемые при маркировании на медицинских изделиях, этикетках и в сопроводительной документации
ГОСТ Р МЭК 878-95	Графические символы, наносимые на медицинские электрические изделия
ГОСТ Р МЭК 61326-1-2014	Оборудование электрическое для измерения, управления и лабораторного применения. Требования электромагнитной совместимости. Часть 1. Общие требования
ГОСТ Р МЭК 62366-2013	Изделия медицинские. Проектирование медицинских изделий с учетом эксплуатационной пригодности
МУ 287-113-98	Методические указания по дезинфекции, стерилизации изделий медицинского назначения
СанПиН 2.1.7.2790-10	Санитарно-эпидемиологические требования к обращению с медицинскими отходами
ТУ 9392-031-00203306-2003	Средство дезинфицирующее «Хлорамин Б»

Информация получена с официального сайта Федеральной службы по надзору в сфере здравоохранения www.roszdravnadzor.ru

Регистрация МИ в Росздравнадзоре
www.nevacert.ru | info@nevacert.ru

печатью 37 (тридцать семь) лист(ов)

Генеральный директор
ООО «Пасифик Трейд и Сервис»
_____ Недосекин А.С.
«11» февраля 2021 г.

Информация получена с официального сайта Федеральной службы по надзору в сфере здравоохранения www.roszdravnadzor.ru

Регистрация МИ в Росздравнадзоре
www.nevacert.ru | info@nevacert.ru