ГОСТ 16601—71

МЕЖГОСУДАРСТВЕННЫЙ СТАНДАРТ

ШТУЦЕР ДЛЯ ВОЗДУШНОГО ЗАПУСКА ГАЗОТУРБИННЫХ ДВИГАТЕЛЕЙ

ПРИСОЕДИНИТЕЛЬНЫЕ И УСТАНОВОЧНЫЕ РАЗМЕРЫ

Издание официальное

БЗ 12—2004

Москва
Стандартинформ
2006

УДК 621.643.4.065:629.7:006.354 Группа Д15

М Е Ж Г О С У Д А Р С Т В Е Н Н Ы Й С Т А Н Д А Р Т

ШТУЦЕР ДЛЯ ВОЗДУШНОГО ЗАПУСКА ГАЗОТУРБИННЫХ ДВИГАТЕЛЕЙ

ГОСТ 16601—71

Присоединительные и установочные размеры

Connection for airstarting gas turbine engines.
Coupling and mounting dimensions

МКС 49.045

Постановлением Государственного комитета стандартов Совета Министров СССР от 4 февраля 1971 г. № 172 дата введения установлена

01.07.71

1. Настоящий стандарт распространяется на штуцер, предназначенный для подсоединения наконечника раздаточного рукава установки для воздушного запуска газотурбинных двигателей.

В стандарте учтены требования Рекомендации ИСО/Р 2026.

2. Присоединительные и установочные размеры штуцера должны соответствовать указанным на черт. 1 и 2.

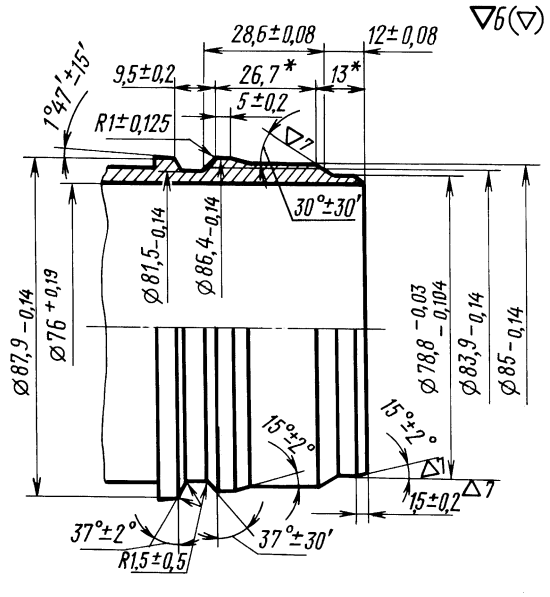

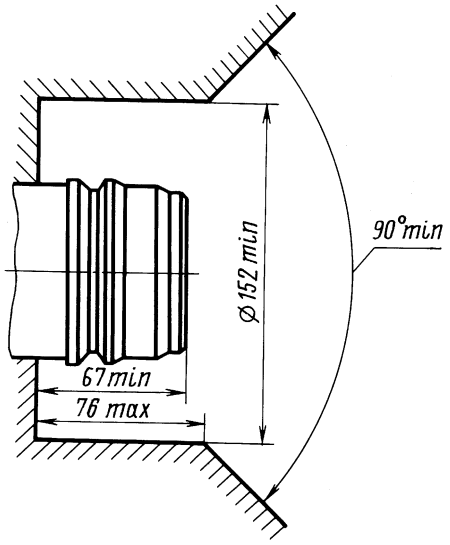

* Размеры для справок.

Черт. 1

Черт. 2

Издание официальное **Перепечатка воспрещена**

★

Переиздание. Август 2006 г.

© Стандартинформ, 2006

3. В пространстве, ограниченном размерами ∅ 152 min; 76 max и 90° min, при подсоединении наконечника не должны находиться детали конструкции (крышка лючка, заглушка, цепочка заглушки).

4. Несоосность поверхностей $\varnothing 85_{-0,14}$; $\varnothing 78{,}8^{-0,03}_{-0,104}$; $\varnothing 86{,}4_{-0,14}$; $\varnothing 81{,}5_{-0,14}$; $\varnothing 87{,}9_{-0,14}$ — не более 0,025 мм.

5. Несоосность поверхности $\varnothing 76^{+0,19}$ с другими поверхностями — не более 0,125 мм.

6. Неуказанные радиусы скруглений выполнять радиусом 0,5 ± 0,3.

Редактор *Л.А. Шебаронина*
Технический редактор *Л.А. Гусева*
Корректор *Т.И. Кононенко*
Компьютерная верстка *А.Н. Золотаревой*

Сдано в набор 27.07.2006. Подписано в печать 28.09.2006. Формат 60x84 $^1/_8$. Бумага офсетная. Гарнитура Таймс. Печать офсетная. Усл. печ. л. 0,47. Уч.-изд.л. 0,20. Тираж 40 экз. Зак. 236. С 3319.

ФГУП «Стандартинформ», 123995 Москва, Гранатный пер., 4.
www.gostinfo.ru info@gostinfo.ru
Набрано и отпечатано во ФГУП «Стандартинформ»